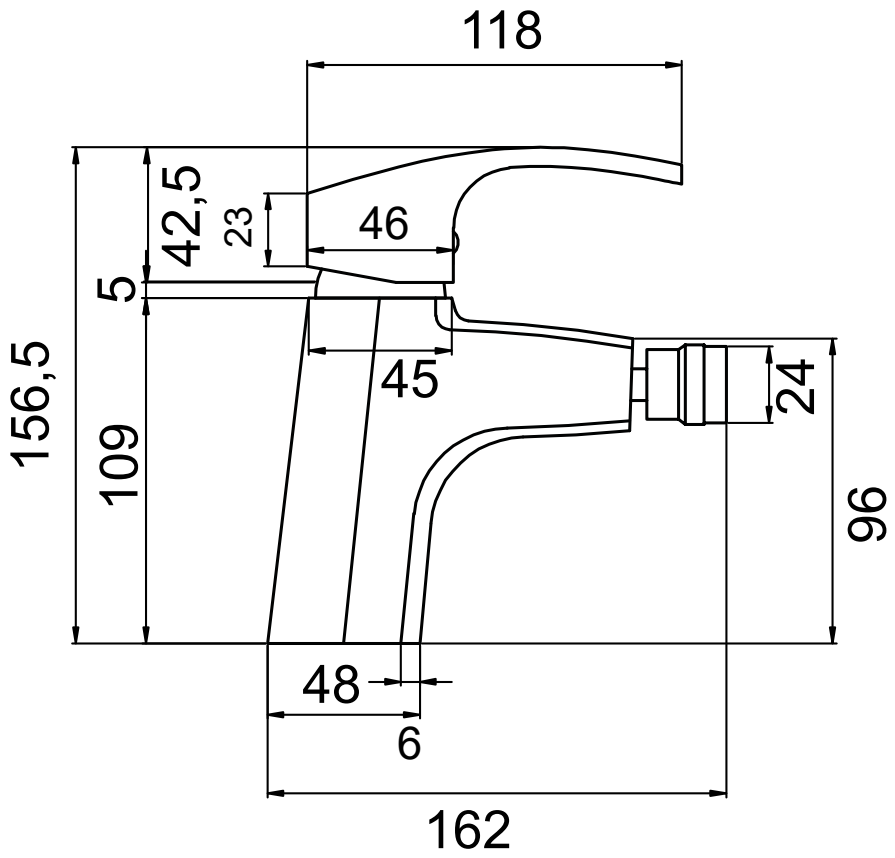
118
42,5
23
46
5
156,5
109
45
24
96
48
6
162

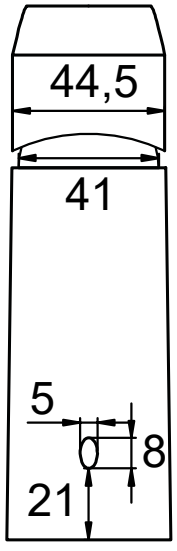
44,5
41
5
8
21

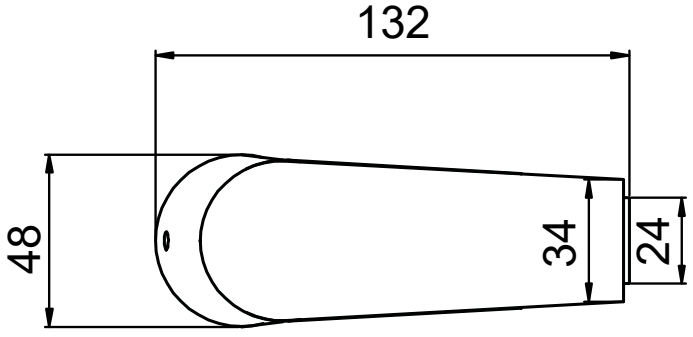
132
48
34
24