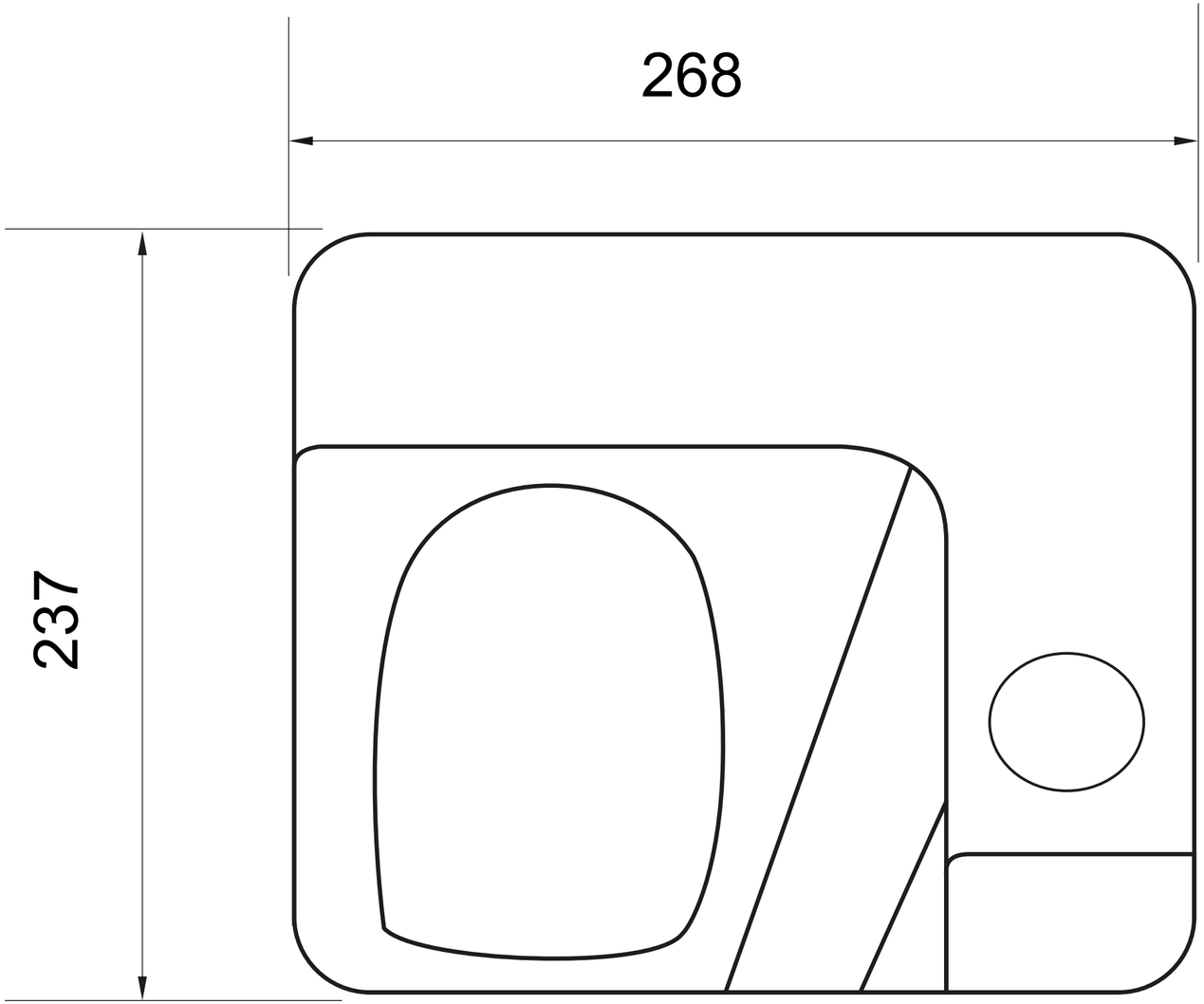
268
237

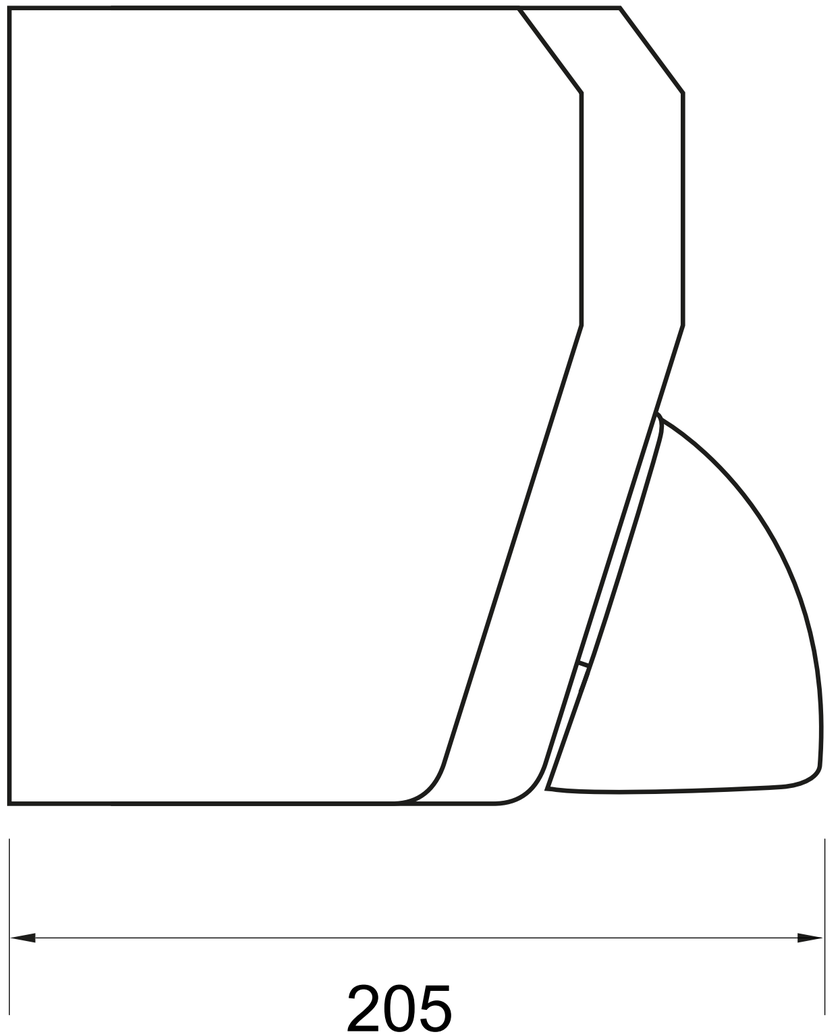
205