Colector acero inoxidable

Suelo radiante

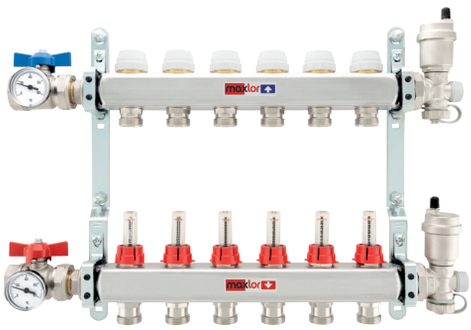

El colector de acero inoxidable Maxlor ofrece alta resistencia a la corrosión, garantizando una gran durabilidad.

Regula y distribuye en un fácil ajuste el caudal de fluido hacia cada circuito al contar con ajuste automático de caudales.

Su diseño facilita el montaje y la conexión estanca de los circuitos, hasta 13. Cuenta con conexiones a caldera de 1" y conexiones de 3/4" a circuitos.

Soportes metálicos completos para fijación.

Colector de impulsión de acero inoxidable AISI 304L con caudalímetros.

Colector de retorno en acero inoxidable AISI 304L con válvulas de corte preestablecidas para cabezales electrotérmicos.

Válvulas de corte de bola de acero inoxidable AISI 304L.

Termómetros análogicos.

Piezas de extremo con grupo de purgado automático y grifos de descarga (latón niquelado CW617N).

Termómetros análogicos.

Con adhesivos para identificación de circuitos e instrucciones de montaje.

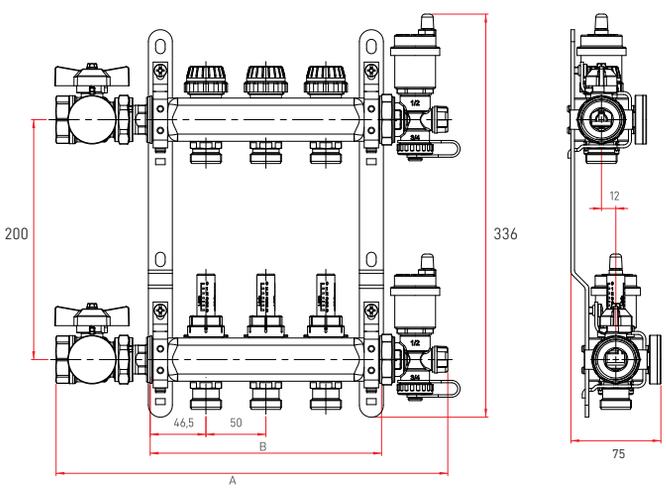

REFERENCIA	NÚMERO DE CIRCUITOS	DIMENSIONES (mm)		PRESIÓN MÁX. DE TRABAJO	TEMPERATURA MÁX. DE TRABAJO
		A	B		
F17INOX03	3	327	193	6 bar (10 bar para puesta en marcha de la instalación)	70ºC
F17INOX04	4	377	243		
F17INOX05	5	427	293		
F17INOX06	6	477	343		
F17INOX07	7	527	393		
F17INOX08	8	577	443		
F17INOX09	9	627	493		
F17INOX10	10	677	543		
F17INOX11	11	727	593		
F17INOX12	12	777	643		
F17INOX13	13	827	693		

Todos los datos e imágenes son indicativos y están sujetos a cambios sin previo aviso.