Serie ANTA

Baño y cocina - Monomandos

AN107 | LAVABO

MONOMANDO LAVABO

Mezclador monomando para lavabo con certificación de calidad AENOR.

Acabado cromo.

Cartucho cerámico Ø35.

Cuerpo del grifo de latón cromado.

Accesorios incluidos: conexiones flexibles 450 mm homologadas M-10 x 3/8" y kit de fijación.

Tipo de instalación: repisa.

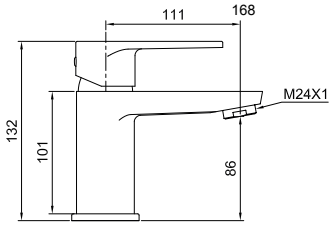

AN227 | BIDÉ

MONOMANDO BIDÉ

Mezclador monomando para bidé con certificación de calidad AENOR.

Acabado cromo.

Cartucho cerámico Ø35.

Cuerpo del grifo de latón cromado.

Accesorios incluidos: conexiones flexibles 450 mm homologadas M-10 x 3/8" y kit de fijación.

Tipo de instalación: repisa.

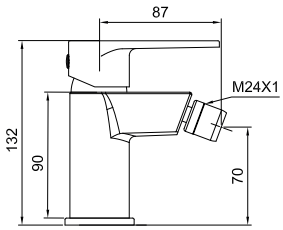

AN555 | BAÑO-DUCHA

MONOMANDO BAÑO-DUCHA

Mezclador monomando para baño-ducha con inversor automático.

Con certificación de calidad AENOR.

Acabado cromo.

Cartucho cerámico Ø35.

Cuerpo del grifo de latón cromado.

Accesorios incluidos: mango de ducha cromado anticalcáreo 1 función, flexo metálico cromado de 1,70m, juego de excéntricas, florones de acero inoxidable y soporte.

Tipo de instalación: mural.

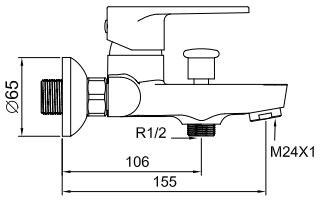

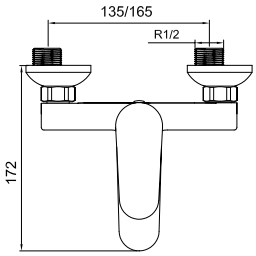

AN424 | DUCHA

MONOMANDO DUCHA

Mezclador monomando para ducha con certificación de calidad AENOR.

Acabado cromo.

Cartucho cerámico Ø35.

Cuerpo del grifo de latón cromado.

Accesorios incluidos: mango de ducha cromado anticalcáreo 1 función, flexo metálico cromado de 1,70m, juego de excéntricas, florones de acero inoxidable y soporte.

Tipo de instalación: mural.

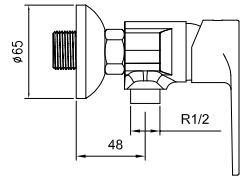

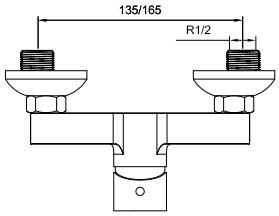

AN657 | FREGADERO-REPISA

MONOMANDO FREGADERO CAÑO GIRATORIO

Mezclador monomando para fregadero con caño giratorio.

Con certificación de calidad AENOR.

Acabado cromo.

Cartucho cerámico Ø35.

Cuerpo del grifo de latón cromado.

Accesorios incluidos: conexiones flexibles 370 mm homologadas M-10 x 3/8" y kit de fijación.

Tipo de instalación: repisa.

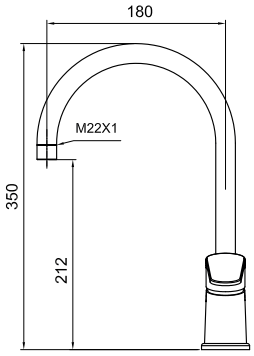

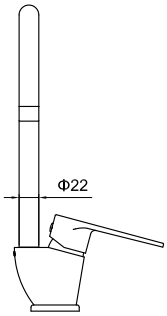

AN556 | BAÑO-DUCHA

MONOMANDO BAÑO-DUCHA EMPOTRADO

Mezclador monomando empotrado para baño-ducha con inversor automático.

Acabado cromo.

Cartucho cerámico Ø35 salida conducido (corto) con junta tríptica.

Cuerpo de latón conexión tomas de agua con rosca a camisa. Dos entradas agua fría y caliente, salida a ducha con rosca de ½".

Camisa de latón cromado roscas M-37x1,5, altura 41 mm. Ø 41,3 exterior

Incluye florón de latón acabado en cromo Ø156mm con juntas antideslizantes para cuerpo e inversor.

Tipo de instalación: mural empotrada.

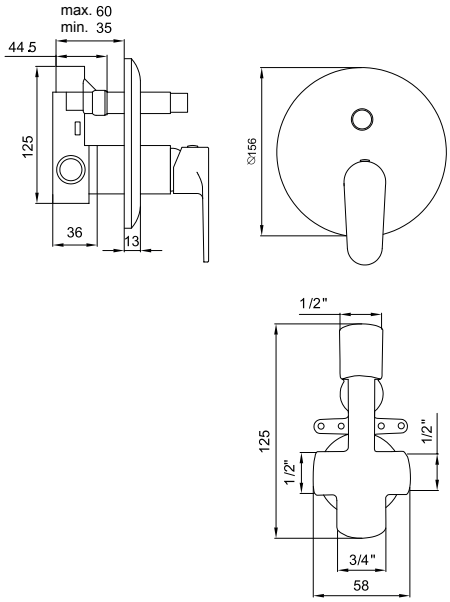

AN425 | DUCHA

MONOMANDO DUCHA EMPOTRADO

Mezclador monomando empotrado para ducha .

Acabado cromo.

Cartucho cerámico Ø35 salida conducido (corto) con junta tríptica.

Cuerpo de latón conexión tomas de agua con rosca a camisa. Dos entradas agua fría y caliente, salida a ducha con rosca de ½".

Camisa de latón cromado roscas M-37x1,5, altura 41 mm. Ø 41,3 exterior

Incluye florón de latón acabado en cromo Ø117mm Ø40mm interior con junta antideslizante.

Tipo de instalación: mural empotrada.

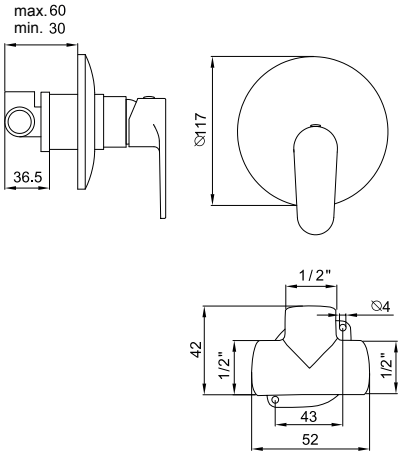

Serie ANTA NEGRO

Baño y cocina - Monomandos

NUEVA SERIE

AN107N | LAVABO

MONOMANDO LAVABO

Mezclador monomando para lavabo.

Acabado negro.

Cartucho cerámico Ø35. Limitador caudal ecológico.

Cuerpo del grifo de latón cromado.

Accesorios incluidos: conexiones flexibles 450 mm homologadas M-10 x 3/8" y kit de fijación.

Tipo de instalación: repisa.

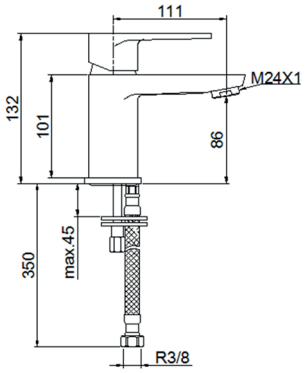

AN109N | LAVABO

MONOMANDO LAVABO ALTO

Mezclador monomando para lavabo.

Acabado negro.

Cartucho cerámico Ø35. Limitador caudal ecológico.

Cuerpo del grifo de latón cromado.

Accesorios incluidos: conexiones flexibles 460 mm homologadas M-10 x 3/8" y kit de fijación.

Tipo de instalación: repisa.

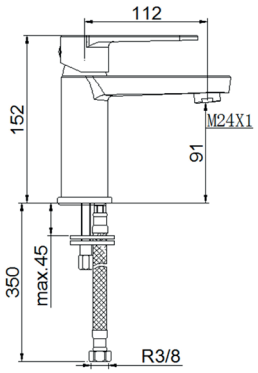

AN227N | BIDÉ

MONOMANDO BIDÉ

Mezclador monomando para bidé.

Acabado negro.

Cartucho cerámico Ø35. Limitador caudal ecológico.

Cuerpo del grifo de latón cromado.

Accesorios incluidos: conexiones flexibles 450 mm homologadas M-10 x 3/8" y kit de fijación.

Tipo de instalación: repisa.

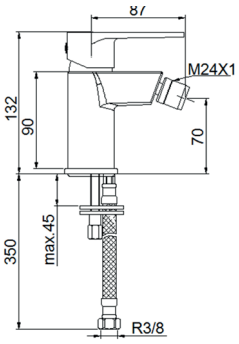

Serie ANTA NEGRO

Baño y cocina - Monomandos

NUEVA SERIE

AN555N | BAÑO-DUCHA

MONOMANDO BAÑO-DUCHA

Mezclador monomando para baño-ducha con inversor automático.

Acabado negro.

Cartucho cerámico Ø35.

Cuerpo del grifo de latón cromado.

Accesorios incluidos: mango de ducha anticalcárea, inversor automático, flexo metálico negro, juego de excéntricas, florones y soporte orientable.

Tipo de instalación: mural.

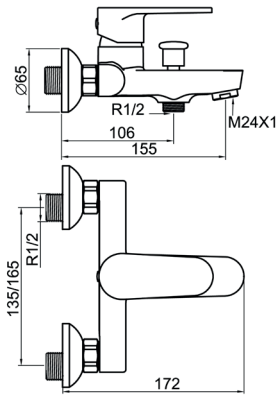

AN424N | DUCHA

MONOMANDO DUCHA

Mezclador monomando para ducha.

Acabado negro.

Cartucho cerámico Ø35. Limitador caudal ecológico.

Cuerpo del grifo de latón cromado.

Accesorios incluidos: mango de ducha anticalcárea, flexo metálico negro, juego de excéntricas, florones y soporte orientable.

Tipo de instalación: mural.

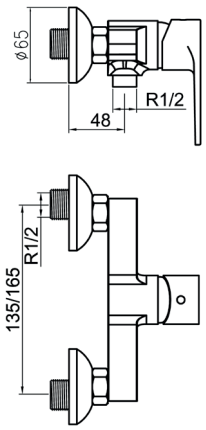

AN657N | FREGADERO-REPISA

MONOMANDO FREGADERO CAÑO GIRATORIO

Mezclador monomando para fregadero con caño giratorio.

Acabado negro.

Cartucho cerámico Ø35. Limitador caudal ecológico

Cuerpo del grifo de latón cromado.

Accesorios incluidos: conexiones flexibles 460 mm homologadas M-10 x 3/8" y kit de fijación.

Tipo de instalación: repisa.

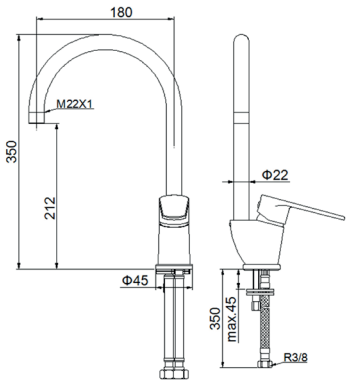

Todos los datos e imágenes son indicativos y están sujetos a cambios sin previo aviso.

Serie ANTA ECO

Baño y cocina - Monomandos

NUEVA SERIE

AN107ECO | LAVABO

MONOMANDO LAVABO

Mezclador monomando para lavabo con certificación de calidad ambiental.

Acabado cromo.

Cartucho cerámico Ø35. Limitador caudal ecológico.

Cuerpo del grifo de latón cromado.

Accesorios incluidos: conexiones flexibles 450 mm homologadas M-10 x 3/8" y kit de fijación.

Tipo de instalación: repisa.

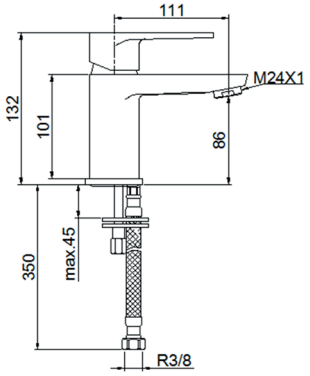

AN555ECO | BAÑO-DUCHA

MONOMANDO BAÑO-DUCHA

Mezclador monomando para baño-ducha con inversor automático y certificación de calidad ambiental.

Acabado cromo.

Cartucho cerámico Ø35. Limitador caudal ecológico

Cuerpo del grifo de latón cromado.

Accesorios incluidos: mango de ducha cromado anticalcáreo, inversor automático, flexo metálico cromado, juego de excéntricas, florones y soporte orientable.

Tipo de instalación: mural.

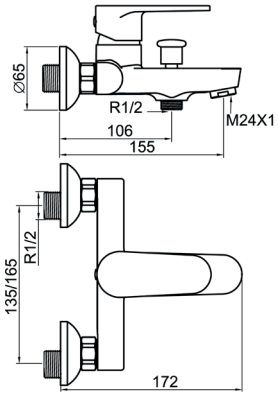

AN424ECO | DUCHA

MONOMANDO DUCHA

Mezclador monomando para ducha con certificación de calidad ambiental.

Acabado cromo.

Cartucho cerámico Ø35. Limitador caudal ecológico.

Cuerpo del grifo de latón cromado.

Accesorios incluidos: mango de ducha cromado anticalcáreo, flexo metálico cromado, juego de excéntricas, florones y soporte orientable.

Tipo de instalación: mural.

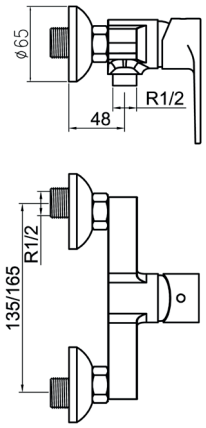

Serie ANTA ECO

Baño y cocina - Monomandos

NUEVA SERIE

AN657ECO | FREGADERO-REPISA

MONOMANDO FREGADERO CAÑO GIRATORIO

Mezclador monomando para fregadero con caño giratorio.

Acabado negro.

Cartucho cerámico Ø35. Limitador caudal ecológico

Cuerpo del grifo de latón cromado.

Accesorios incluidos: conexiones flexibles 460 mm homologadas M-10 x 3/8" y kit de fijación.

Tipo de instalación: repisa.

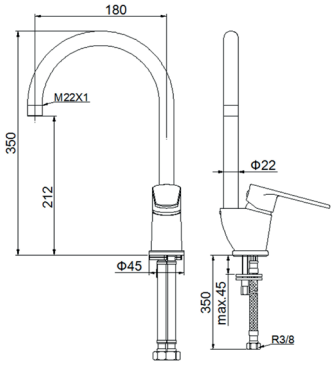

Todos los datos e imágenes son indicativos y están sujetos a cambios sin previo aviso.