BA1101 | FREGADERO REPISA

MONOMANDO FREGADERO CAÑO ALTO GIRATORIO

Mezclador monomando para fregadero con caño alto giratorio.

Altura 365mm.

Salida de agua a 275mm.

Acabado cromo.

Cartucho cerámico Ø35.

Cuerpo del grifo de latón cromado.

Accesorios incluidos: 2 conexiones flexibles 450mm M-10 x 3/8" y kit de fijación

Tipo de instalación: repisa

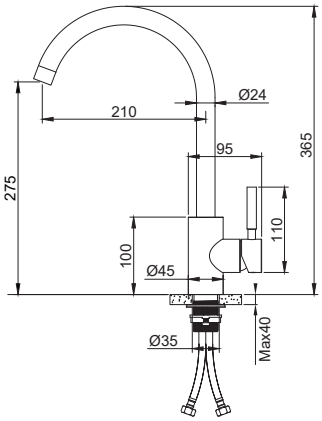

BA1102 | FREGADERO REPISA

MONOMANDO FREGADERO CAÑO ALTO GIRATORIO

Mezclador monomando para fregadero con caño alto giratorio.

Altura 370mm.

Salida de agua a 275mm.

Acabado cromo.

Cartucho cerámico Ø35.

Cuerpo del grifo de latón cromado.

Accesorios incluidos: 2 conexiones flexibles 450mm M-10 x 3/8" y kit de fijación.

Tipo de instalación: repisa.

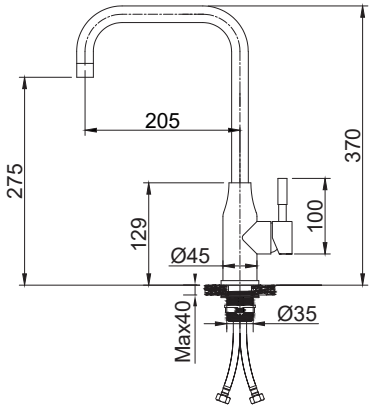

Serie BAGUA

Fregadero - Monomandos

BA1103 | FREGADERO REPISA

MONOMANDO FREGADERO CAÑO ALTO GIRATORIO Y DUCHA EXTRAIBLE

Mezclador monomando para fregadero con caño alto giratorio y ducha extraible de dos funciones.

Altura 400mm.

Salida de agua a 210mm.

Acabado cromo.

Cartucho cerámico Ø35.

Cuerpo del grifo de latón cromado

Accesorios incluidos: 2 conexiones flexibles 450mm M-10 x 3/8", flexo antienrollamiento de 150cm. con contrapeso y kit de fijación.

Tipo de instalación: repisa.

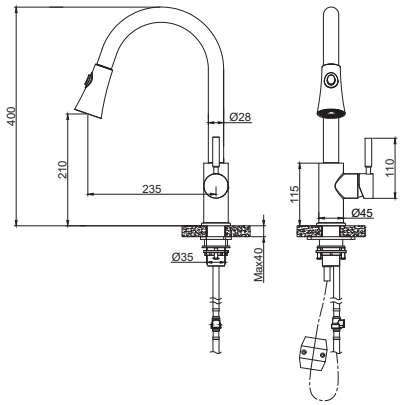

Serie BAGUA INOX

Fregadero - Monomandos

BA1201 | FREGADERO REPISA ACERO INOX.

MONOMANDO FREGADERO ACERO INOXIDABLE CAÑO ALTO GIRATORIO

Mezclador monomando para fregadero de acero inoxidable con caño alto giratorio.

Altura 385mm.

Salida de agua a 285mm.

Acero inoxidable acabado satinado.

Cartucho cerámico Ø35.

Cuerpo del grifo de latón cromado.

Accesorios incluidos: 2 conexiones flexibles 450mm M-10 x 3/8" y kit de fijación.

Tipo de instalación: repisa.

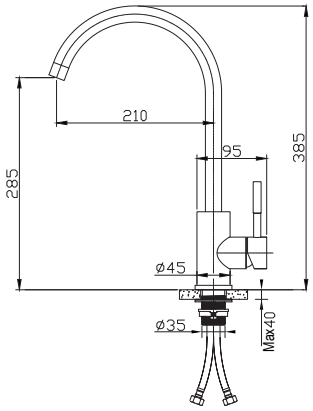

BA1202 | FREGADERO REPISA ACERO INOX.

MONOMANDO FREGADERO ACERO INOXIDABLE CAÑO ALTO GIRATORIO

Mezclador monomando para fregadero de acero inoxidable con caño alto giratorio.

Altura 370mm.

Salida de agua a 275mm.

Acero inoxidable acabado satinado.

Cartucho cerámico Ø35.

Cuerpo del grifo de latón cromado

Accesorios incluidos: 2 conexiones flexibles 450mm M-10 x 3/8" y kit de fijación.

Tipo de instalación: repisa.

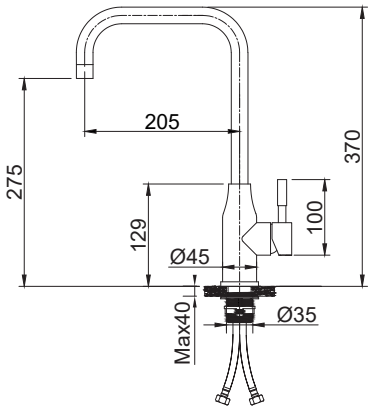

Todos los datos e imágenes son indicativos y están sujetos a cambios sin previo aviso.

BA1203 | FREGADERO REPISA ACERO INOX.

MONOMANDO FREGADERO ACERO INOXIDABLE Y DUCHA EXTRAIBLE

Mezclador monomando para fregadero de acero inoxidable con caño alto giratorio y ducha extraíble de dos funciones.

Altura 400mm.

Salida de agua a 210mm.

Acero inoxidable acabado satinado.

Cartucho cerámico Ø35.

Cuerpo del grifo de latón cromado.

Accesorios incluidos: 2 conexiones flexibles 450mm M-10 x 3/8", flexo antienrollamiento de 150cm. con contrapeso y kit de fijación.

Tipo de instalación: repisa.

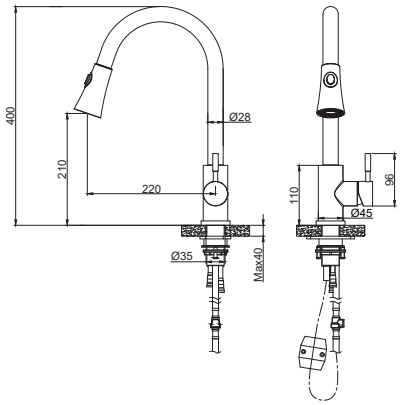

BA1301 | FREGADERO REPISA ACERO INOX. ÓSMOSIS

MONOMANDO FREGADERO ACERO INOXIDABLE TRATAMIENTO DE AGUA DOBLE SALIDA

Mezclador monomando para fregadero con caño alto giratorio adaptado para sistemas de tratamiento de agua con doble salida en caño.

Altura 345mm.

Salida de agua a 312mm.

Acero inoxidable acabado satinado.

Cartucho cerámico Ø35.

Cuerpo del grifo de latón cromado.

Accesorios incluidos: 2 conexiones flexibles 450mm M-10 x 3/8" y kit de fijación.
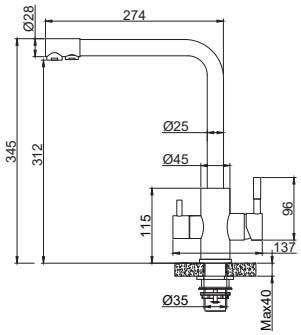
Tipo de instalación: repisa