Serie BREMEN

Grifería electrónica

Ahorro de agua y de energía
Máxima higiene sin contacto

BR1101P | LAVABO

GRIFO ELECTRÓNICO LAVABO CAÑO ALTO H=20,5

Accionamiento automático mediante sensor de infrarrojos

Alimentación a pilas

Altura caño 205mm. Un agua

Cuerpo del grifo de latón cromado

Acabado cromo

Caudal 7 l/min. Presión de uso recomendada de 1 a 5 bar (min.0,5-max. 8 bar)

Incluye grifo electrónico completo, caja de control para 4 pilas AA 1,5V, kit de fijación y conexión flexible M-10x1

Tipo de instalación: repisa

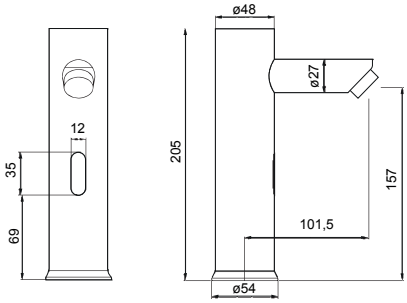

BR1102P | LAVABO

GRIFO ELECTRÓNICO LAVABO

Accionamiento automático mediante sensor de infrarrojos

Alimentación a pilas

Altura grifo 126mm. Un agua

Cuerpo del grifo de latón cromado

Acabado cromo

Caudal 7 l/min. Presión de uso recomendada de 1 a 5 bar (min.0,5-max. 8 bar)

Incluye grifo electrónico completo, caja de control para 4 pilas AA 1,5V, kit de fijación y conexión flexible M-10x1

Tipo de instalación: repisa

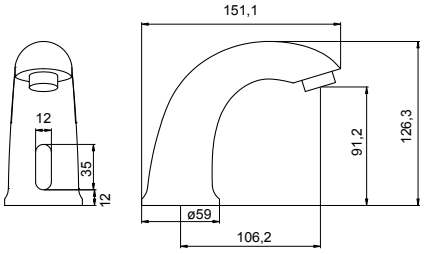

Serie BREMEN

Grifería electrónica

Ahorro de agua y de energía
Máxima higiene sin contacto

BR1103P | LAVABO

GRIFO ELECTRÓNICO MEZCLADOR LAVABO CAÑO ALTO H=18,5

Accionamiento automático mediante sensor de infrarrojos

Alimentación a pilas

Altura caño 185mm. Dos aguas

Cuerpo del grifo de latón cromado

Acabado cromo

Selector regulable de temperatura mediante maneta

Caudal 6 l/min. Presión de uso recomendada de 1 a 5 bar (min.0,5-max. 8 bar)

Incluye grifo electrónico completo, caja de control para 4 pilas AA 1,5V, kit de fijación y 2 conexiones flexibles M-10x1

Tipo de instalación: repisa

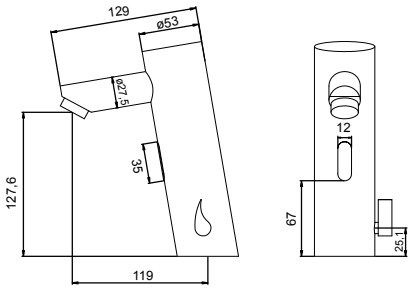

BR1104P | LAVABO

GRIFO ELECTRÓNICO MEZCLADOR LAVABO CAÑO ALTO H=24,65

Accionamiento automático mediante sensor de infrarrojos

Alimentación a pilas

Altura caño 246,5mm. Dos aguas

Cuerpo del grifo de latón cromado

Acabado cromo

Selector regulable de temperatura mediante maneta

Caudal 6 l/min. Presión de uso recomendada de 1 a 5 bar (min.0,5-max. 8 bar)

Incluye grifo electrónico completo, caja de control para 4 pilas AA 1,5V, kit de fijación y 2 conexiones flexibles M-10x1

Tipo de instalación: repisa

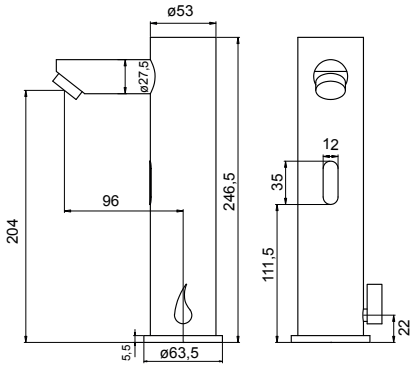

Todos los datos e imágenes son indicativos y están sujetos a cambios sin previo aviso.

Serie BREMEN

Grifería electrónica

Ahorro de agua y de energía
Máxima higiene sin contacto

BR1201 | URINARIO

FLUXOR ELECTRÓNICO URINARIO

Descarga automática mediante sensor de infrarrojos

Función aclarado automático cada 24h.
Descarga inicial y final

Alimentación a pilas

Cuerpo del grifo de latón cromado

Acabado cromo

Selector regulable de temperatura mediante maneta

Presión de uso recomendada de 1 a 5 bar
(min.0,5-max. 8 bar)

Incluye fluxor electrónico completo, caja de control integrada en cuerpo de fluxor para 4 pilas AA 1,5V, tubo rígido de salida, florón embellecedor y juntas

Tipo de instalación: mural

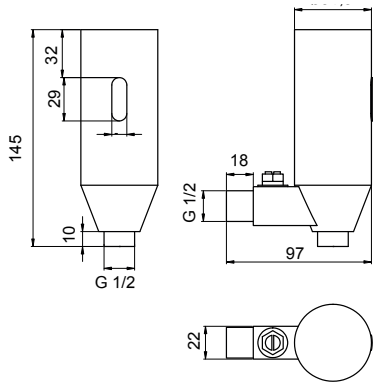

BR1301 | VÁLVULA

VÁLVULA MEZCLADORA

Válvula mezcladora para grifería electrónica

Con cabezal de regulación de temperatura

Entrada agua caliente G 1/2"

Entrada agua fría G 1/2"

Salida agua G 1/2"

Válvula de retención

Juntas de goma y filtros

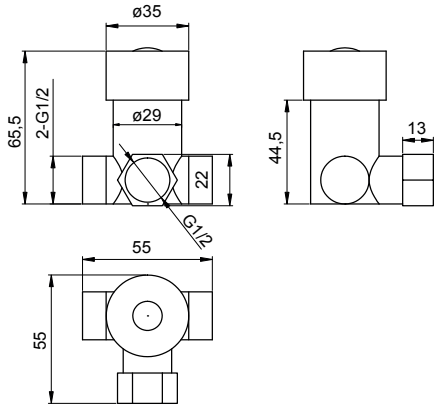

Ahorro de agua y de energía
Máxima higiene sin contacto

BR1302 | CAJA DE CONTROL

CAJA DE CONTROL PARA GRIFERÍA ELECTRÓNICA

Compatible con modelos de grifería electrónica
BREMEN BR1101P y BR1102P

Con cable y enchufe para conexión a red eléctrica

Incluye caja para 4 pilas AA 1,5V y elementos
de fijación necesarios

BR1303 | CAJA DE CONTROL

CAJA DE CONTROL PARA GRIFERÍA ELECTRÓNICA

Compatible con modelos de grifería electrónica
BREMEN BR1103P y BR1104P

Con cable y enchufe para conexión a red eléctrica

Incluye caja para 4 pilas AA 1,5V y elementos
de fijación necesarios

Todos los datos e imágenes son indicativos y están sujetos a cambios sin previo aviso.