164060 | LAVABO

MONOMANDO LAVABO

Mezclador monomando para lavabo.

Acabado cromo.

Cartucho cerámico Ø40.

Cuerpo del grifo de latón cromado.

Accesorios incluidos: conexiones flexibles 350 mm M-10 x 3/8" y kit de fijación.

Tipo de instalación: repisa.

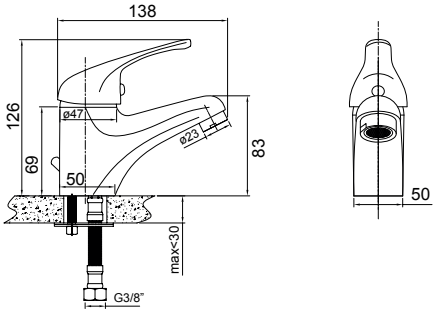

164062 | BIDÉ

MONOMANDO BIDÉ

Mezclador monomando para bidé.

Acabado cromo.

Cartucho cerámico Ø40.

Cuerpo del grifo de latón cromado.

Accesorios incluidos: conexiones flexibles 350 mm M-10 x 3/8" y kit de fijación.

Tipo de instalación: repisa.

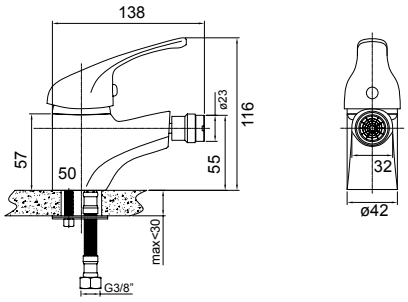

164064 | BAÑO-DUCHA

MONOMANDO BAÑO-DUCHA

Mezclador monomando para baño-ducha con inversor automático.

Acabado cromo.

Cartucho cerámico Ø40.

Cuerpo del grifo de latón cromado

Accesorios incluidos: mango de ducha cromado 1 función, flexo metálico cromado de 1,50m, juego de excéntricas, florones y soporte.

Tipo de instalación: mural.

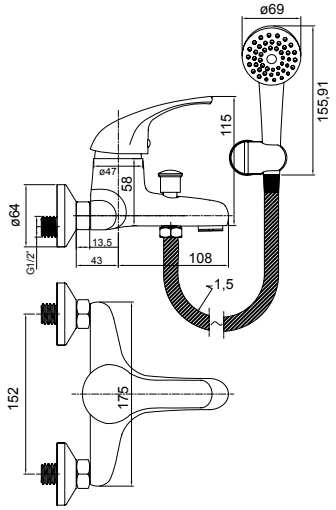

164066 | DUCHA

MONOMANDO DUCHA

Mezclador monomando para ducha.

Acabado cromo.

Cartucho cerámico Ø40.

Cuerpo del grifo de latón cromado.

Accesorios incluidos: mango de ducha cromado 1 función, flexo metálico cromado de 1,50m, juego de excéntricas, florones y soporte.

Tipo de instalación: mural.

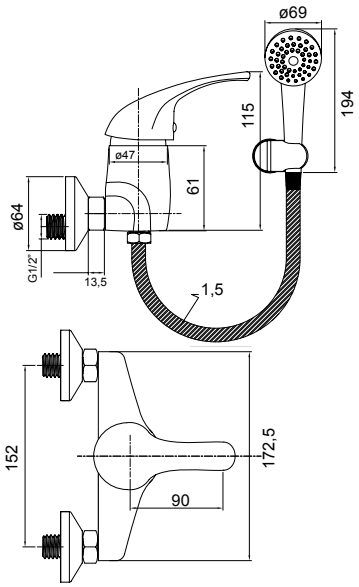

164070 | FREGADERO REPISA

MONOMANDO FREGADERO CAÑO GIRATORIO

Mezclador monomando para fregadero con caño giratorio.

Acabado cromo.

Cartucho cerámico Ø40.

Cuerpo del grifo de latón cromado.

Accesorios incluidos: conexiones flexibles 350 mm M-10 x 3/8" y kit de fijación.

Tipo de instalación: repisa.

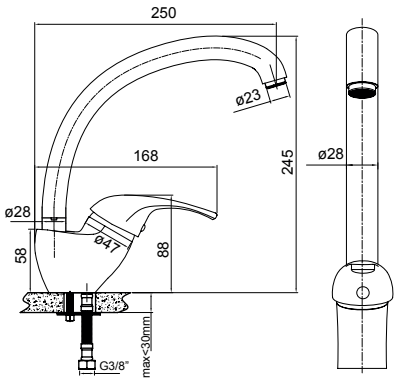

164073 | FREGADERO REPISA EXTRAIBLE

MONOMANDO FREGADERO CAÑO EXTRAIBLE

Mezclador monomando para fregadero con caño extraible función ducha para aclarado.

Acabado cromo.

Cartucho cerámico Ø40.

Cuerpo del grifo de latón cromado.

Accesorios incluidos: mango de ducha cromado 1 función, flexo metálico cromado, conexiones flexibles 350 mm M-10 x 3/8" y kit de fijación.

Tipo de instalación: repisa.

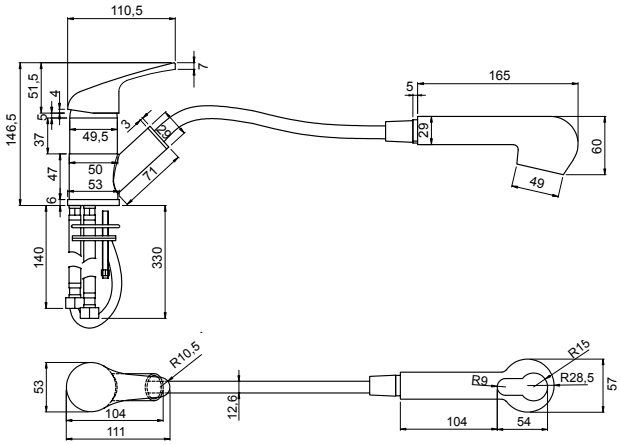

164068 | FREGADERO PARED

MONOMANDO FREGADERO PARED CAÑO GIRATORIO 150 C/A 22 CM.

Mezclador monomando para fregadero con caño giratorio.
Acabado cromo.
Cartucho cerámico Ø40.
Cuerpo del grifo de latón cromado.
Ancho entre conexiones: 150 mm.
Longitud del caño: 220 mm.
Accesorios incluidos: conexiones flexibles 350mm M-10 x 3/8", juego de excéntricas, florones y kit de fijación.
Tipo de instalación: mural.

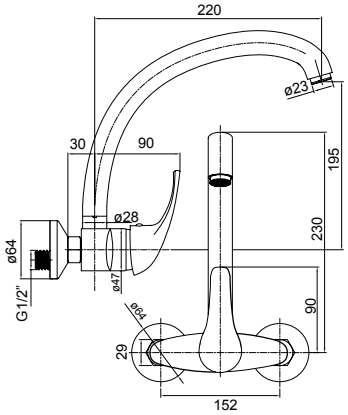

4011012 | FREGADERO PARED CUERPO ESTRECHO

MONOMANDO FREGADERO PARED CUERPO ESTRECHO 110 C/A 22 CM.

Mezclador monomando para fregadero con caño giratorio y cuerpo estrecho de 11 cm.
Acabado cromo.
Cartucho cerámico Ø40.
Cuerpo del grifo de latón cromado.
Ancho entre conexiones: 110 mm.
Longitud del caño: 220 mm.
Accesorios incluidos: conexiones flexibles 350 mm M-10 x 3/8", juego de excéntricas, florones y kit de fijación.
Tipo de instalación: mural.

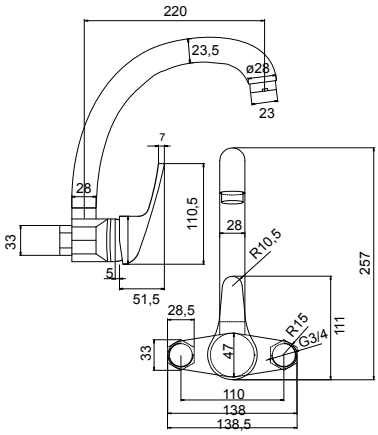

164077 | FREGADERO PARED CAÑO CORTO

MONOMANDO FREGADERO PARED CAÑO CORTO 150 C/A 20 CM.
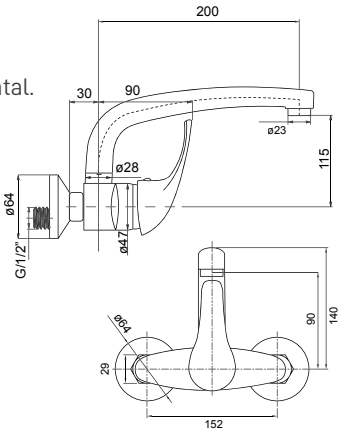
Mezclador monomando para fregadero con caño giratorio corto horizontal.
Acabado cromo.
Cartucho cerámico Ø40.
Cuerpo del grifo de latón cromado.
Ancho entre conexiones: 150 mm.
Longitud del caño: 200 mm.
Accesorios incluidos: conexiones flexibles 350 mm M-10 x 3/8", juego de excéntricas, florones y kit de fijación.
Tipo de instalación: mural.